1. Bodenprofil (Easy Glass Smart)
2. Glas 12mm- 17,52mm
3. Gummi-set, justierbar
   a. Base (ABS)
   b. Inlay (ABS)
   c. Disc (ABS)
   d. Gummi (EPDM)
4. Anker

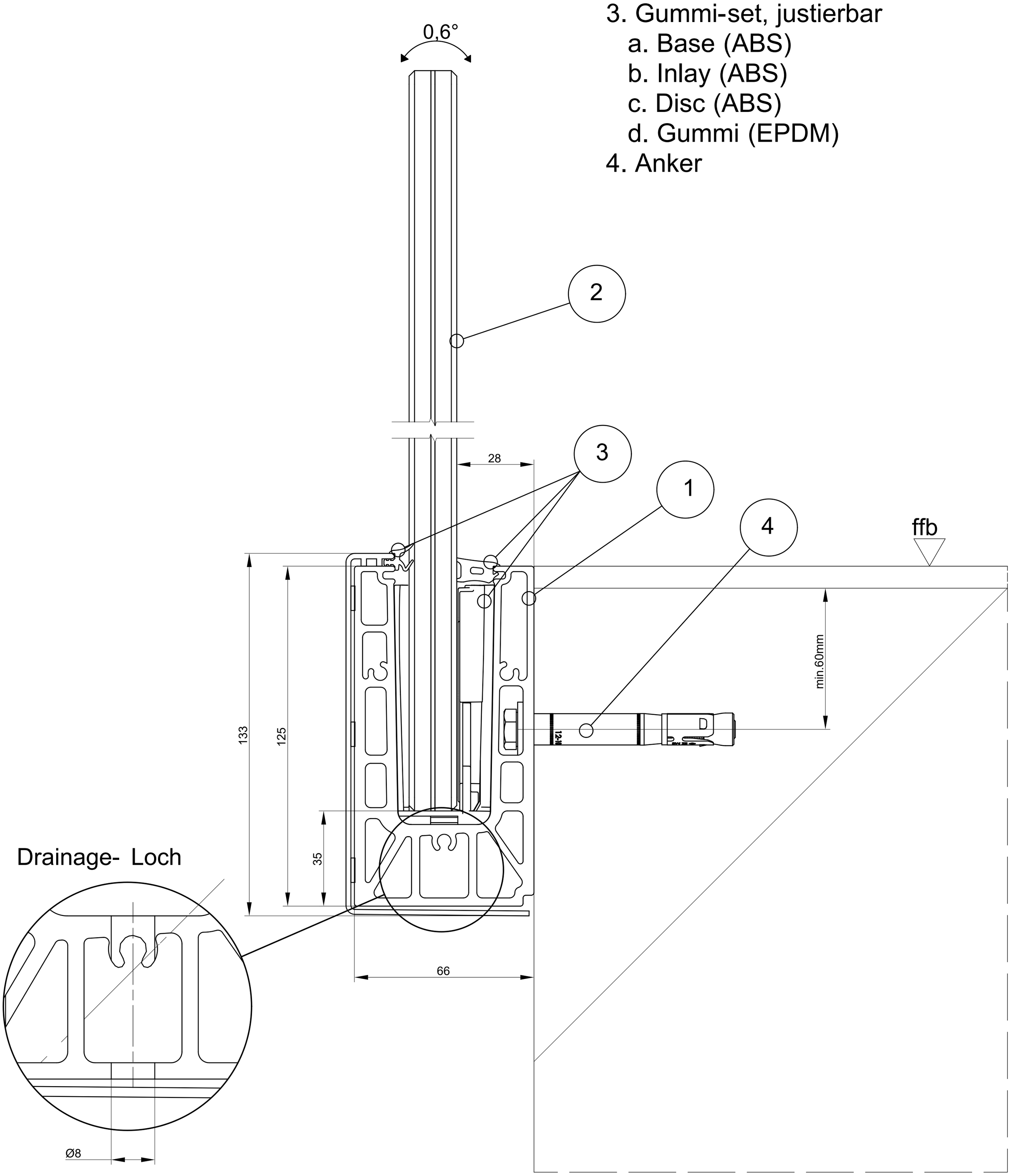


| | |
|---|---|
| **SYSTEM:** | **Easy Glass Smart, adjustable** |
| **MODELL:** | **6931** |
| **BESCHREIBUNG:** | **Bodenmontage** |
| GEZEICHNET: | AIG |
| DATUM: | 02.08.2019 |
| ZEICHNUNGS NR.: | 6931-001 |

Diese Detailzeichnung gilt nur zur Orientierung. Die ausführende Firma bleibt verantwortlich für die fachgerechte Montage nach landesspezifischen Vorschriften und Richtlinien. Für weiteren Service nehmen Sie bitte Kontakt mit Ihrer nächstgelegenen Q-railing Niederlassung auf.

© Q-railing Europe GmbH & Co. KG

THE PREMIUM BRAND IN RAILING SYSTEMS | WWW.Q- RAILING.COM

*Bearbeitet von TRS (rapa GmbH)