1. Bodenprofil (Easy Glass Smart)
2. Glas 12mm- 17,52mm
3. Gummi-set, justierbar
   a. Base (ABS)
   b. Inlay (ABS)
   c. Disc (ABS)
   d. Gummi (EPDM)
4. Anker

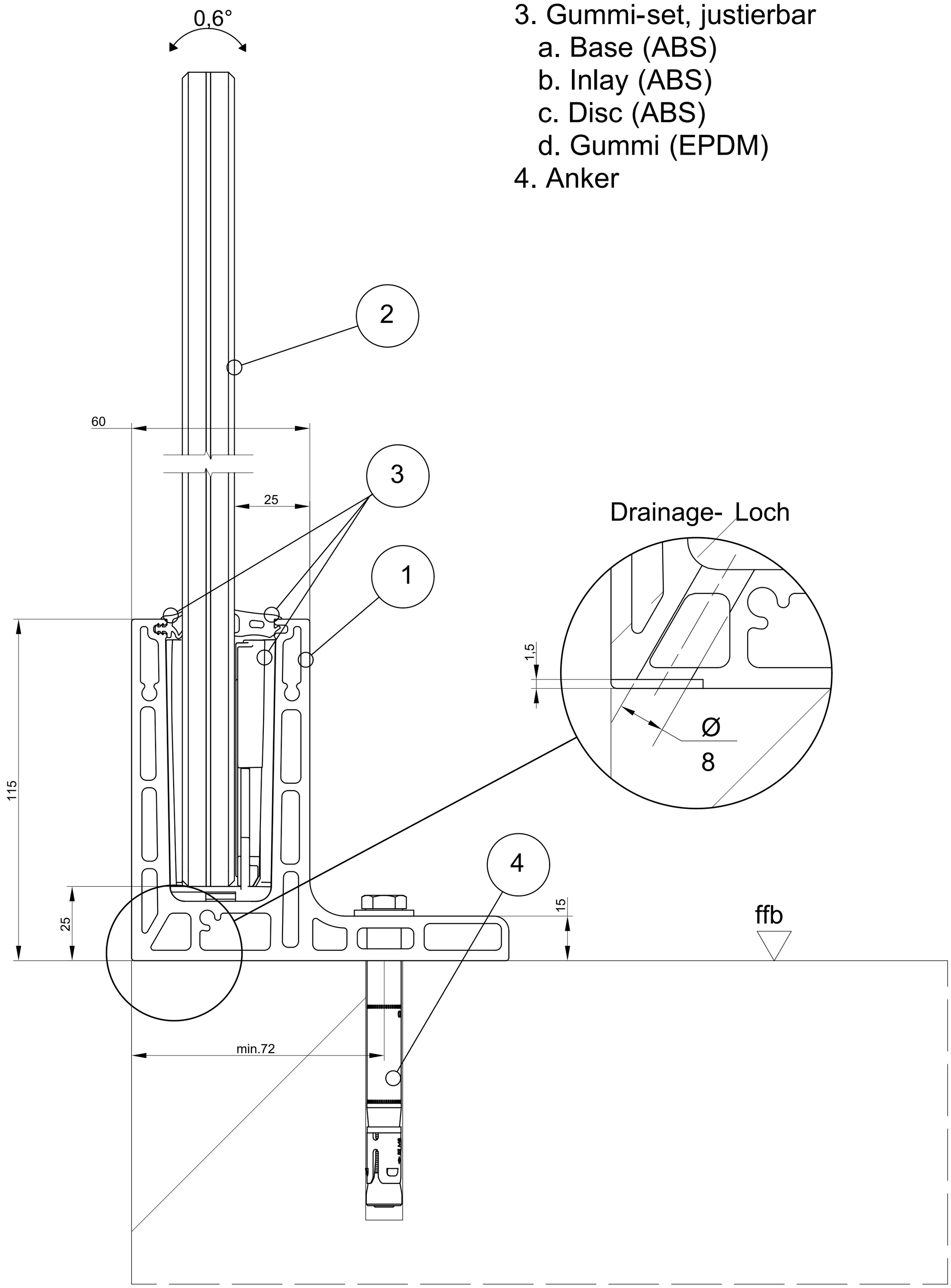

SYSTEM:	**Easy Glass Smart F, adjustable**
MODELL:	**6932**
BESCHREIBUNG:	**Bodenmontage**
GEZEICHNET:	AIG
DATUM:	02.08.2019
ZEICHNUNGS NR.:	6932-001

Diese Detailzeichnung gilt nur zur Orientierung. Die ausführende Firma bleibt verantwortlich für die fachgerechte Montage nach landesspezifischen Vorschriften und Richtlinien. Für weiteren Service nehmen Sie bitte Kontakt mit Ihrer nächstgelegenen Q-railing Niederlassung auf.

© Q-railing Europe GmbH & Co. KG

THE PREMIUM BRAND IN RAILING SYSTEMS | WWW.Q- RAILING.COM

*Bearbeitet durch TRS (rapa GmbH)